«ՀԱՅՌՈՒՍԳԱԶԱՐԴ» ՓԲԸ
«ԻՆԺԵՆԵՐԱԿԱՆ ԿԵՆՏՐՈՆ»
ՄԱՍՆԱՃՅՈՒՂ

ЗАО «АРМРОСГАЗПРОМ»
ФИЛИАЛ
«ИНЖЕНЕРНЫЙ ЦЕНТР»

ՆԱԽԱԳԾԱ-ՀԵՏԱԶՈՏԱԿԱՆ ԲԱԺԻՆ

Պետական լիցենզիա № 7850

Պետական լիցենզիա № 14832

Արովյանի ԳՄՊԿ-ի չափման հանգույցի վերակառուցում և
արդիականացում
Հատոր I
Գիրք 2 - Վառելիքային գազի ռեդուկցիոն հանգույցի
խողովակաշարի փոխարինում

ԱՇԽԱՏԱՆՔԱՅԻՆ ՆԱԽԱԳԻԾ

ՕԲՅԵԿՏ №18/016-13 ԳՄ

ԳԷՔՊ ՎԱՐՉՈՒԹՅԱՆ ՊԵՏ՝ Վ. ԳԵՎՈՐԳՅԱՆ

ԳԼԽ. ՄԱՍՆԱԳԵՏ՝ Վ. ԿԱԶԱՐՈՎԱ

ՃԱՐՏԱՐԱԳԵՏ՝ Զ. ՍԵՎՈՒԽՈՎԱ

ԵՐԵՎԱՆ 2013թ.

18/016-13

ԲԱՑԱՏՐԱԳԻՐ

՛՛Վառելիքային գազի ռեդուկցիոն հանգույցի խողովակաշարերի փոխարինում՛՛ նախագիծը ատարված է համաձայն՝

1.«ՀայՌուսգազարդ» ՓԲԸ N ARG-05-31/3389 գրության տրված 01.10.2013թ.

2. «ՀայՌուսգազարդ» ՓԲԸ գլխավոր տնօրենի տեղակալ- գլխավոր ճարտարագետի ծառայողական գրություն N 23(11816)-13 տրված 30.09.2013թ.

3. Նախագծման տեխնիկական առաջադրանք տրված 30.09.2013

Համաձայն տեխնիկական առաջադրանքի նախագծով նախատեսված է մինչ ճնշման րգավորիչը տեղադրված գոյություն ունեցող սարքավորումների փոխարինում:

ոխարինման համար անհրաժեշտ է ապամոնտաժել գոյ. ուն. սարքավորումները.

ողնակային փական Dդ 50 Py 6.4 ՄՊա-2 հատ

ողնակային փական Dդ 80 Py 6.4 ՄՊա-2 հատ

իսցինային զտիչ- 2 հատ

Ապամոնտաժված սարքավորումների փոխարեն տեղադրվում են.

նդային փական ձեռքի կառավարմամբ Dդ 50 Py 8.0ՄՊա-2 հատ

նդային փական ձեռքի կառավարմամբ Dդ 80 Py 8.0ՄՊա-2 հատ

ազի արդյունաբերական զտիչ

ռ. VF1-52-B Dդ 50 ՄՊա ANSI 300- 2 հատ

Նախատեսված է նաև առանցքային գազի ճնշման կարգավորիչի տեղադրում GS-80A-AF- 1 հատ, որը բացակայում է պահուստային գծի վրա:

Մոնտաժումից հետո կատարել փչամաքրում (2 անգամ) և ամրության և ոմետիկության պնևմատիկ փորձարկում $P_{փորձ}$=4.5 ՄՊա:

Վառելիքային գազի գոյություն ունեցող ռեդուկցիոն հանգույցի գծապատկեր

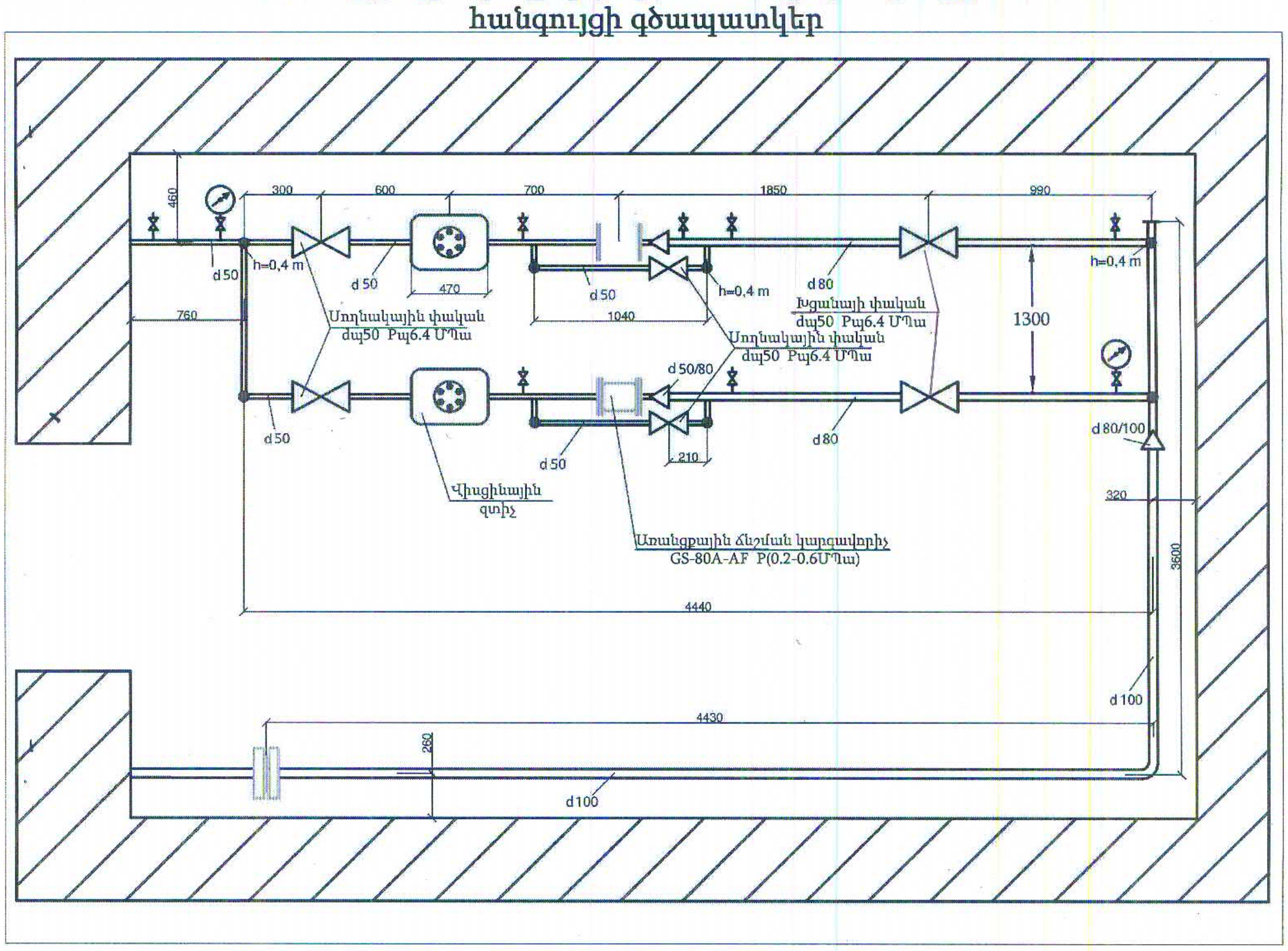

Փոխարինված սարքավորումներով վառելիքային գազի ռեդուկցիոն հանգույցի գծապատկեր

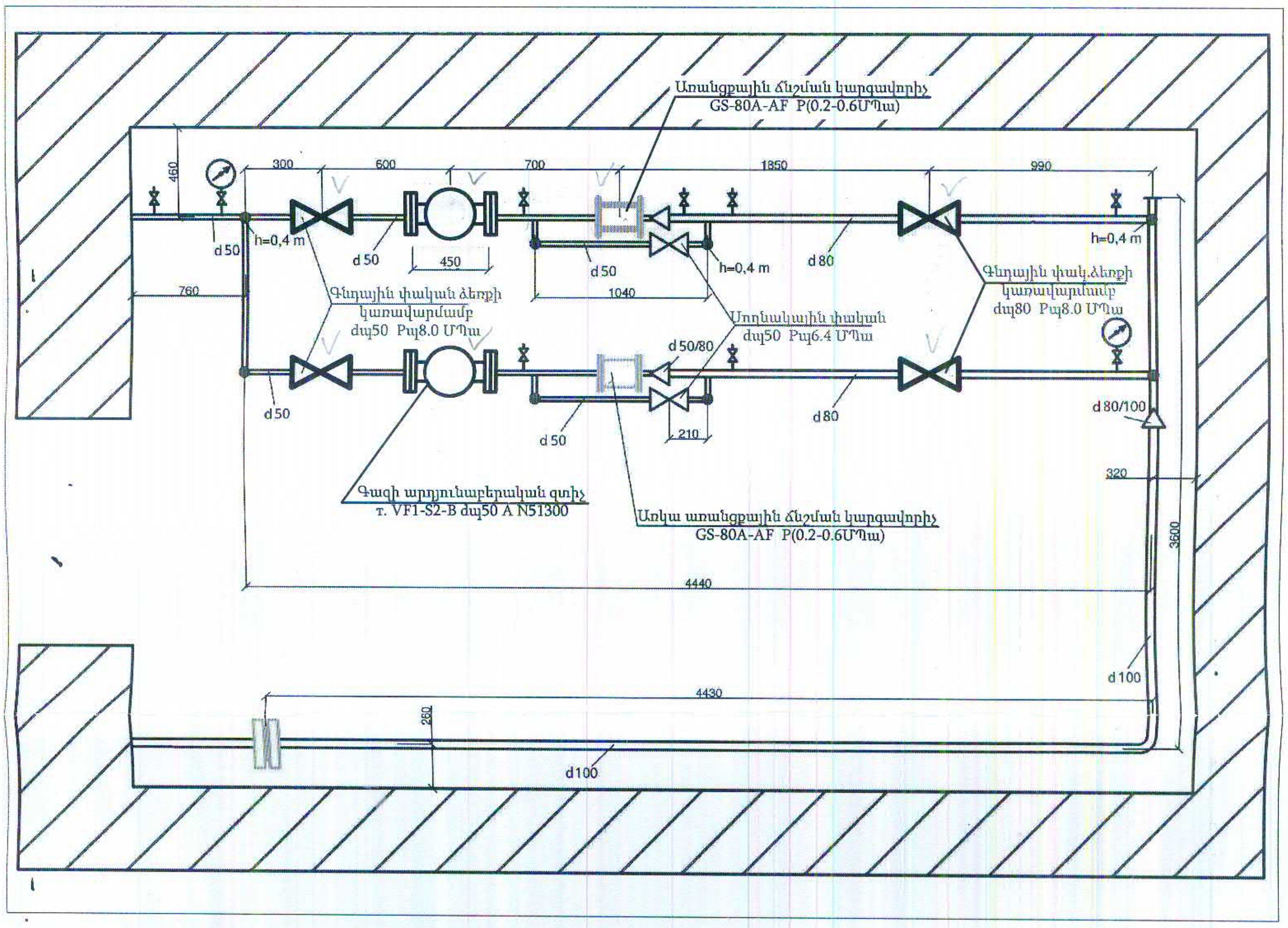

Պետի տեղ.	Ա.Վարդանյան			ՕԲՅԵԿՏ № 18/016-13 TX
Գլխ.մասն.	Վ.Կազարովա		12.13թ	
Նախագծող	Վ.Կազարովա			Արովյանի ԳՍՊԿ-ի չափման հանգույցի վերակառուցում և արդիականացում
Պաշտոն	ԱԱՀ	Ստորագ.		

Ռեդուկցիոն հանգույց	Փուլ	Թերթ	Թերթեր
	ԱՆ	1	2

Սխեմա	«ՀայՌուսգազարդ» ՓԲԸ «Ինժեներական կենտրոն» մասնաճյուղ

ՀԱՏԱԿԱԳԻԾ Մ1:10

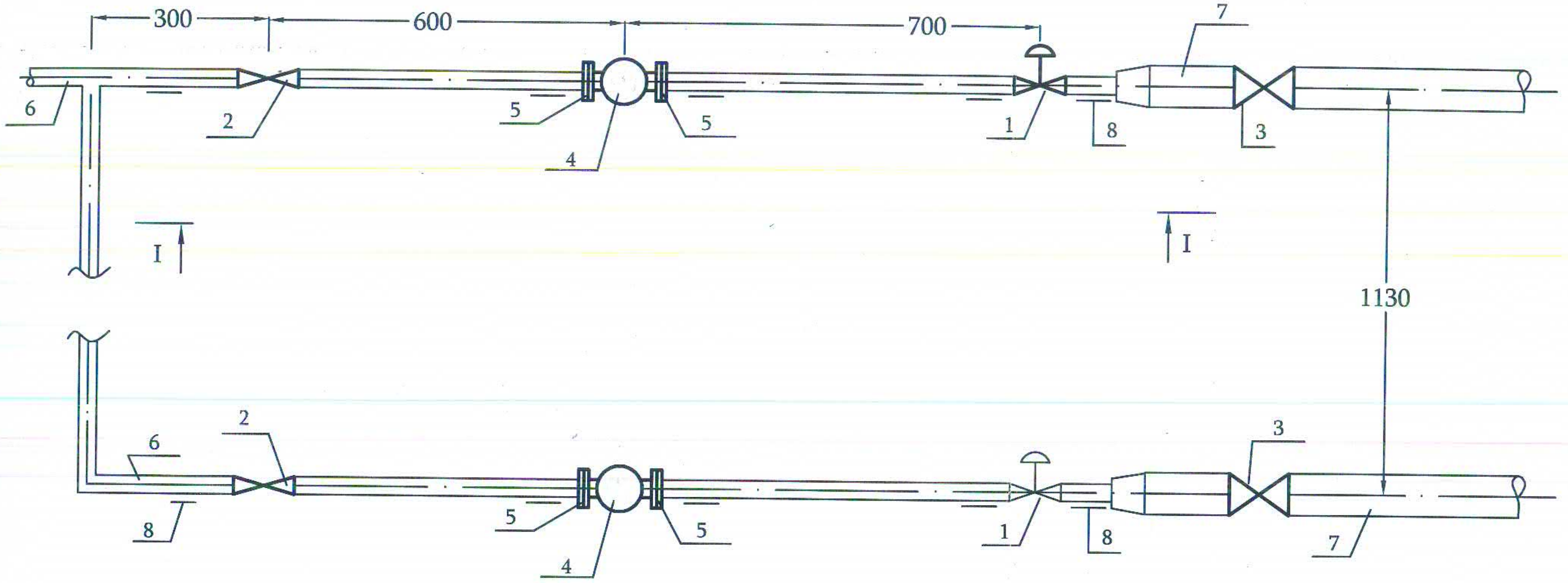

№	Անվանացանկ
1	Առանցքային ճնշման կարգավորիչ т. GS-80A-AF dպ50 5.0 ՄՊա
2	Գնդային փական ձեռքի կառավարմամբ dպ50 Pպ=8.0 ՄՊա
3	Գնդային փական ձեռքի կառավարմամբ dպ80 Pպ=8.0 ՄՊա
4	Գազի արդյունաբերական զտիչ т. VF1-S2-B dպ50 A N51300
5	Հակընդդեմ կցաշուրթեր զտիչի համար
6	Գոյություն ունեցող խողովակ dպ50
7	Գոյություն ունեցող խողովակ dպ80
8	Գոյություն ունեցող հենասյուն

ՏԵՍՔ I-I

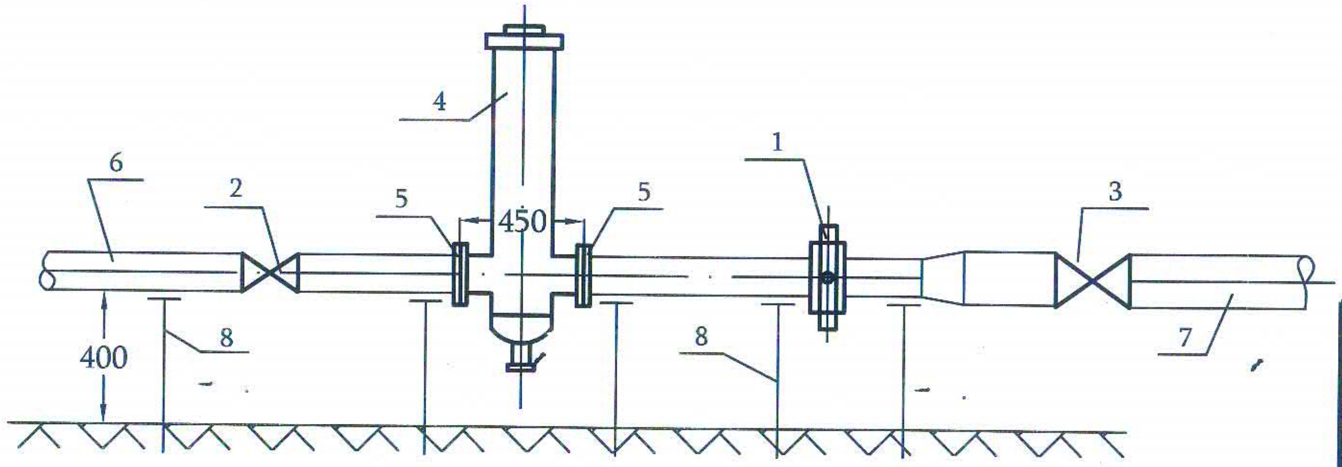

Ծանոթություն

Գոյություն ունեցող հենասյուները նշված են պայմանական:

Պետի տեղ.	Ա.Վարդանյան			ՕՔՅԵԿՏ № 18/016-13 TX			
Գլխ.մասն.	Վ.Կազարովա		12.13	Արովյանի ԳՄՊԿ-ի չափման հանգույցի վերակառուցում և արդիականացում			
Նախագծող	Վ.Կազարովա						
				Ռեդուկցիոն հանգույց	Փուլ	Թերթ	Թերթեր
Պաշտոն	ԱԱՀ	Ստորագ.			ԱՆ	2	2
				Հատակագիծ Մ1:10 Տեսք 1-1	«ՀայՌուսգազարդ» ՓԲԸ «Ինժեներական կենտրոն» մասնաճյուղ		